Notas importantes de seguridad

Por favor lea las instrucciones de seguridad cuidadosamente antes de la instalación y operación del producto:

I. No exponga esta unidad a lluvia, humedad o líquidos.

2. No coloque nada encima del equipo.

3. No deje cables de corriente sobre la superficie del equipo, esto para evitar daños o descargas eléctricas.

4. No conecte cables cuando este encendido el equipo, esto para evitar daños del cableado.

5. Apague el equipo y asegúrese que el equipo esta en un ambiente adecuado para la instalación.

6.Para prevenir descargas eléctricas, esta prohibido instalar este tipo de equipos por personal no profesional.

7. La electricidad estática puede causar daños al dispositivo, por favor utilice protección electro-estática cuando utilice el equipo.

• Introducción

El extensor de cable HDMI HDbitT tipo plato es un conector de pared para ampliar la distancia de su señal. Esta compuesto de un transmisor y un receptor separados y que se fijan ambos en pared, esto permite poder transmitir a una distancia de hasta 120m a través de cable de red RJ- 45 CAT6. De igual forma el IR esta disponible para permitir el control desde la Fuente hacia el dispositivo final.

• Características

1. Incluye 1 transmisor (Tx) y 1 receptor (Rx), que funcionan exclusivamente como par.
2. Tamaño estándar de montaje para US (2.74"x 4.49") y el tamaño del plato puede ser cambiable.
3. Extensor de señal HDMI hasta 120m a través de cable RJ-45 CAT6.
4. Máxima resolución soportada es hasta 1080p@60Hz.
5. Compatible con cables de red CAT5/5E/6
6. Soporta inter-conexión con extendsore de red HDbitT.
7. Soporta función de IR.
8. Plug and play.
9. Soporta voltaje de entrada AC 100-240V 50/60Hz.

• Contenido del paquete

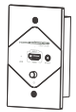

Extensor HDMI Transmisor *1pcs

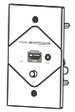

Extensor HDMI Receptor*1pcs

Manual de usuario*1pcs

IR blaster Extensión de cable*1pcs

Receptor IR Extension de cable*1pcs

Tornillos*4pcs

• Requerimientos de instalación

1. Dispositivo HDMI de fuente (DVD, PS3,PC, etc).
2. Pantalla HDMI tales como SDTV, HDTV y proyectores con puerto HDMI.
3. Cable UTP/STP CAT5/5E/6 cable, de acuerdo al estándar IEEE-568B

1-Naranja/blanco	2-Naranja	3-Verde/blanco
4-Azul	5-Azul/blanco	6-Verde
7-Café/Blanco	8-Café	

Longitud de cable soportada dependiendo del cableado.

CAT5 80m

CAT5E 100m

CAT6 120m

• Descripción del panel

1. Extensor transmisor HDMI

Panel frontal

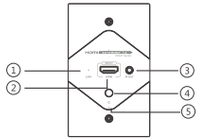

Panel posterior

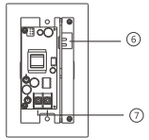

① Indicador de señal
② Señal de entrada HDMI
③ Señal de salida de IR para conectar blaster con extensión de cable
④ Interruptor de corriente
⑤ Indicador de corriente
⑥ Salida de señal RJ-45
⑦ Interfaz de linea de corriente

Nota: Indicador de señal; se encuentra encendido siempre que detecte una señal HDMI, si no hay alguna empieza a destellar.

2. Extensor HDMI receptor

Panel frontal

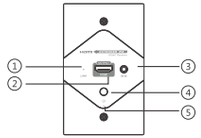

Panel posterior

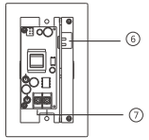

① Indicador de señal
② Señal de salida HDMI
③ Señal de entrada de IR para conectar blaster con extensión
④ Interruptor de corriente
⑤ Indicador de corriente
⑥ Salida de señal RJ-45
⑦ Interfaz de linea de corriente

Nota: Indicador de señal; se encuentra encendido siempre que detecte una señal HDMI, si no hay alguna empieza a destellar

• Procedimiento de instalación

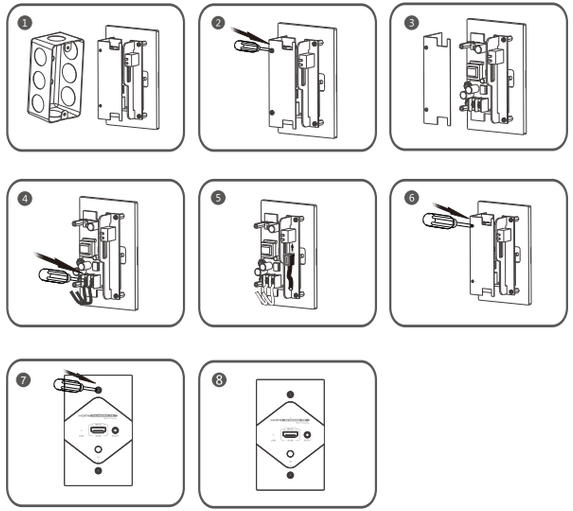

Nota: Desconecte de la corriente antes de iniciar la instalación.

1. Remueva la caja que esta en la parte trasera del extensor (por favor refiérase a la figura 1).
2. Remueva la base del extensor que se encuentra aislada (por favor refiérase a la figura 2 y 3).
   Conecte el cable de corriente: utilice un destornillador y conecte el cable de corriente de acuerdo a la marca que indica la base. “L” es para línea viva y “N” es para línea neutra (por favor vea la imagen de la figura 4).

❸ Conecte el cable de red: realice su cable conforme al estándar IEEE-568B para poder conectar por medio de intaerfaz RJ-45. Por favor refierase a la figura 5.

❹ Instale la base para aislamiento (imagen 6).

❺ Instale los tornillos de acuerdo a su correcta posición para fijar el extensor en su caja trasera (imagen 7).

❻ La instalación se encuentra terminada (Imagen 8).

NOTA: El extensor HDMI de plato cuenta con el estándar norte americano de 4.5" x 2.74" (aprox. 114.3mm x 69.6mm) y las dimensiones de montaje (profundo son 3.28" (aprox. 83mm) por tal motivo elija una caja trasera con profundidad de 1.7" o superior para permitir la conexión del cableado.

• Conexión

1. Conexión uno a uno

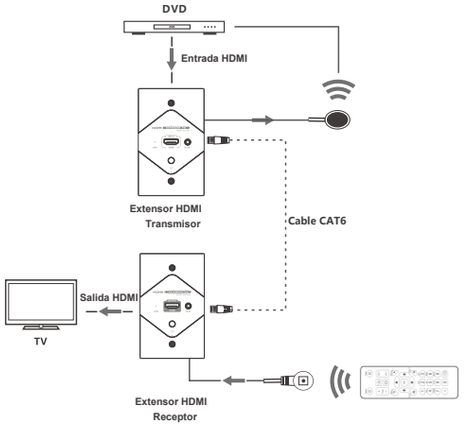

2. Conexi uno a varios

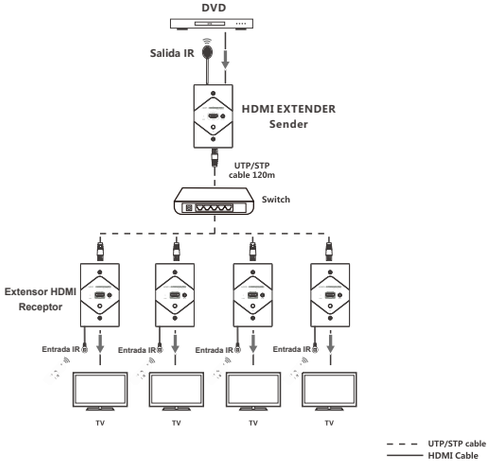

• Preguntas frecuentes

P: En TV muestra "Waiting for connection" en la esquina derecha.

R: Revise las fuentes de alimentación del transmisor y switch (si está utilizando) están conectadas y asegúrese que lo están firmemente.

P: Indicador de receptor muestra "LINK"constantemente parpadeando

R: 1) Asegúrese que el cable de red este con el estándar IEEE- 568B.
2)Revise si el transmisor cuenta con señal HDMI.
3)Presione reset en transmisor y receptor y reconecte.

P: LED de "LINK" en receptor esta encendido fijo pero sin señal

A: 1) Presione reset en el receptor para reestablecer el servicio
2) Asegúrese que el cable HDMI se encuentra conectado correctamente al TV.
3) Conecte/des-conecte el cable de red o re-energice el receptor.

• Especificaciones

Articulo	Specification
Señal HDMI	Compatible with HDCP
Resoluciones soportadas	480i@60Hz, 480p@60Hz, 576i@50Hz, 576p@50Hz, 720p@50/60Hz, 1080i@50/60Hz, 1080p@50/60Hz
Cable de red	Baja resistencia y consumo, nÃºcleo de aluminio libre de oxigeno (CAT5/5e/6)
Distancia de transmisión	Resolución Full HD 1080p@60Hz hasta 120m vía cable UTP CAT6.
Control remoto IR	Frecuencia amplia soportada de 20-60KHz
Temperatura de func.	0℃ ~ 60℃
Fuente de alimentación	AC 110-240V
Consumo de corriente	TX: 3.5W RX<3W
Dimensiones	114(L)x 70(W) x 39(H) mm *2pcs
Peso	150g*2pcs

Renuncia

Los nombres de los productos y nombre de la marca se encuentran registrados por el proveedor, TM y ® pueden ser omitidos en este manual de usuario. Las imágenes en este manual son únicamente como referencia y puede haber cambios en las mismas con el producto real.
Nos reservamos el derecho de hacer cambio en el producto o sistema aquí descrito sin precio aviso, esto para mejorar la confiabilidad, función o diseño del producto.

Extensor de plato HDMI HDbitT
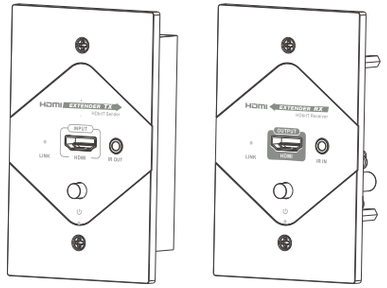
Manual de usuario