Switch Ethernet PoE 8 puertos

Manual

Ver 1.0

El switch de 8 puertos no administrable cuenta con 8 puertos PoE de 10 / 100Mbps que admiten el estándar PoE af / at y 1 puerto Ethernet para la subida de información, así como otro puerto SFP (ambos Gigabit). Cuenta con el modo CCTV el cual realiza VLAN entre los puertos de descarga y los cuales se comunican únicamente con los puertos de subida; También permite extender la distancia de transmisión PoE hasta 250 m (la distancia máxima dependerá de la cámara y el cable), pero con la limitante de disminuir la tasa de transferencia a 10Mbps y también cuenta con PoE watchdog (detecta el dispositivo POE cuando está congelado, reinicia automáticamente). El producto se puede utilizar en videovigilancia de seguridad de red, proyectos de red, etc.

Aplicaciones

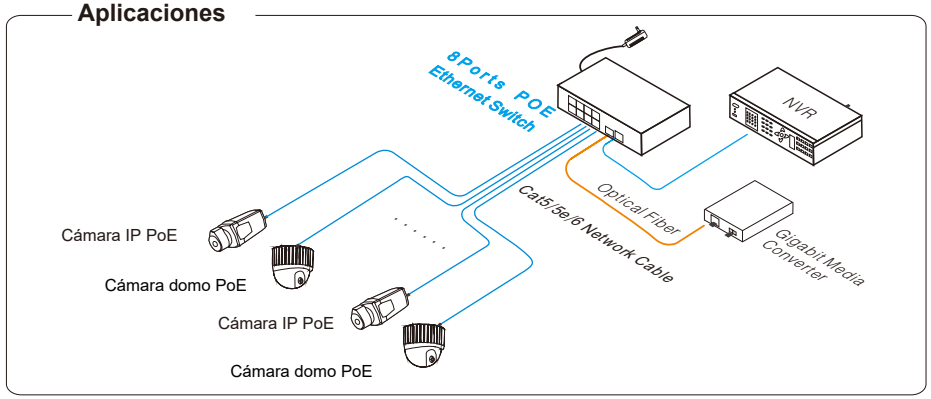

Características

- Proporciona 8 puertos PoE 10 / 100Base-T RJ45, 1 puerto 10/100 / 1000Base-T RJ45 y 1 puerto SFP 1000Base-X;
- Los 8 puertos PoE admiten el estándar IEEE802.3 af / at y pueden proporcionar hasta 30 W de potencia por puerto;
- Modo CCTV: 1. Realice VLAN: 1～8 puertos PoE de para descarga se comunican solo con puertos de subida; 2. Extienda la distancia de transmisión de los puertos PoE hasta 250 m (la distancia máxima dependerá de la cámara y el cable), pero el ancho de banda de los puertos de descarga será 10 Mbps; 3. PoE watchdog (detecta el dispositivo POE cuando está congelado, reinicia automáticamente);
- Protección contra sobretensiones de 6KV, protección ESD de 8KV / 15KV;
- -30 ℃ ～ 65 ℃ temperatura de trabajo;
- Instalación en riel DIN y en pared.

Precaución

1) La distancia de transmisión está relacionada con el cable de conexión. Sugerimos utilizar un cable de red estándar Cat5e / 6 para obtener el mejor efecto de transmisión.
2) Si usa un puerto de subida de información óptico, el cliente debe comprar un módulo SFP adicional.
3) El equipo debe estar conectado a tierra (GND), de lo contrario el nivel de protección se reducirá considerablemente; por favor use NO. Cable 20 o superior para conectar el terminal de puesta a tierra.

Diagrama de tablero

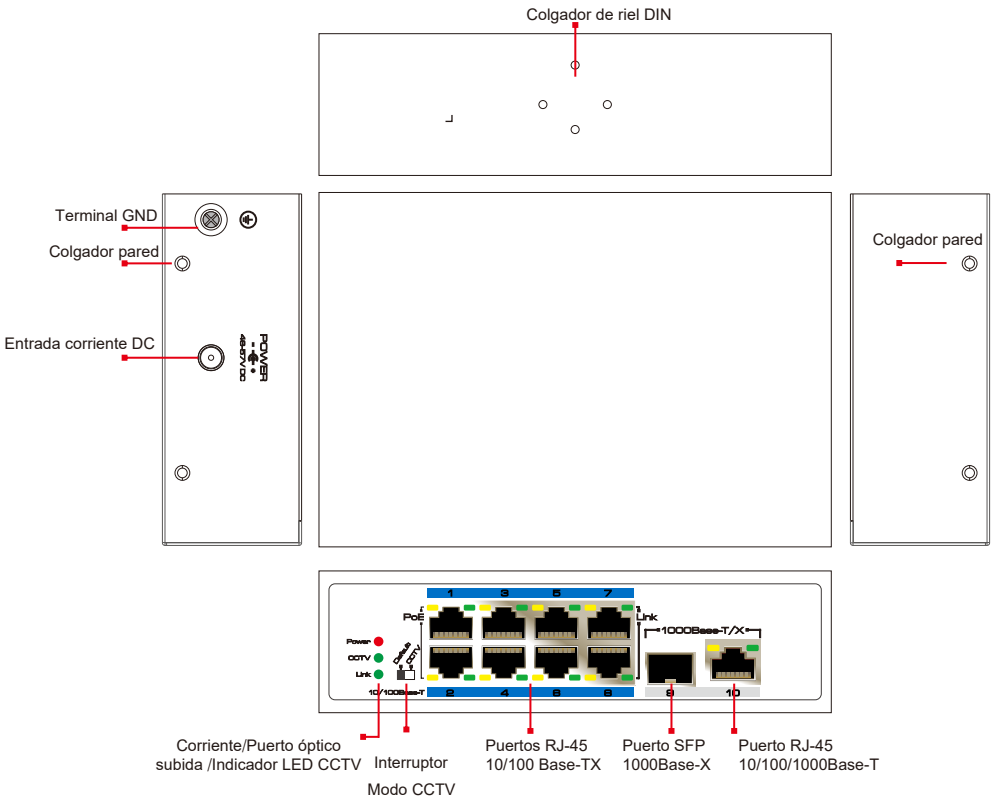

Pasos de instalación

Compruebe los siguientes elementos antes de la instalación. Si falta alguno, póngase en contacto con el distribuidor.

- switch PoE Ethernet 1 pc
- Power adapter 1 pc
- Colgador de pared 2 pcs
- Colgador de DIN riel 1 pc
- Manual 1 pc

Revise los siguientes pasos de instalación

1) Apague la fuente de señal y la alimentación del dispositivo; la instalación con la alimentación encendida puede dañar el dispositivo;
2) Utilice cables de red de 8 piezas para conectar cámaras IP de 8 piezas con los puertos Ethernet RJ-45 del producto;
3) Utilice otro cable de red o (fibra óptica) para conectar el puerto UPLINK del switch con NVR o computadora;
4) Conecte el interruptor con el adaptador de corriente;
5) Verifique si la instalación es correcta y el dispositivo funciona, asegúrese de que toda la conexión sea confiable y encienda el sistema;
6) Asegúrese de que todas las fuentes de alimentación de los dispositivos de red funcionen normalmente.

Instalación en pared

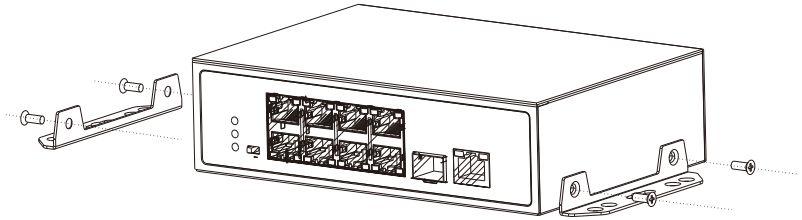

Instalación DIN riel

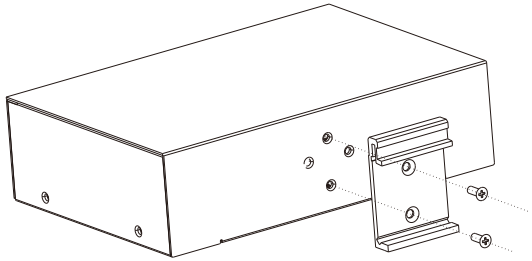

■Especificaciones

Articulo		Switch Ethernet PoE 8 puertos
Corriente	Alimentación	Adaptador de corriente
	Rango de voltaje	DC48V~57V
	Consumo	Auto consumo < 5W
Parámetros puertos Ethernet	Ethernet Port	1 ~ 8 ports: 10/100BASE-TX PoE; Port 9:10/100/1000BASE-T; Port 10: 1000BASE-X SFP
	Modo CCTV	1. VLAN : Puertos 1～8 de descarga se comunican solamente con los puertos de subida; 2. Distancia de transmisión PoE extendida hasta 250m (la distancia máxima depende de la cámara y el cable), pero el rendimiento disminuye a un ancho de 10Mbps; 3. PoE watchdog (Detecta el dispositivo POE cuando está congelado, reinicia automáticamente)
	Medio de transmisión	cable de red Cat5e/6
	Estándar PoE	IEEE802.3af/at
	Suministro PoE	End－span
	Salida corriente PoE	1 puerto ≤3 0 W, completo<240W (Adaptador de corriente por defecto 120W)
Especificaciones estándar Ethernet	Estándar Ethernet	IEEE802.3 10BASE－T; IEEE802.3u 100BASE－TX; IEEE802.3ab 1000BASE－TX; IEEE802.3z 1000－SX/LX
	Capacidad switching	5.6Gbps
	Rendimiento	4.2Mpps
	Buffer	1M
	Direcciones MAC	8K
Indicadores de estado	LED corriente	1 pc rojo
	LED CCTV	1*verde, el LED verde encendido Indica el inicio del modo CCTV
	LED puerto óptico	1*verde LED
	Puerto LED Uplink	LED Verde y amarillo en RJ45 indica red
	LED puertos Downlink	Puertos 1~8: LED verde indica estado de red, amarillo indica estado PoE
Protección	Protección contra descargas	6KV , Per: IEC61000－4－5
	ESD	8KV: contacto/15KV: descarga por aire, Per: IEC61000－4－2
Ambientales	Temp. funcionamiento	-30℃~65℃
	Temp. almacenamiento	-40℃~85℃
	Humedad (sin condensación)	0~95%
Mecánicas	Dimensiones(L × W × H)	159mm×110mm×44mm
	Material	Metal
	Color	Black
	Peso	500g

Los productos están sujetos a cambios sin previo aviso.