iSecurity101

Teclado de control de acceso con impermeable

Modelo: YK-1068
Modelo: YK-1168

Introducción

YK-1068/1168 El control de acceso estándar solo realiza las funciones de lectura de tarjetas y operación del teclado, cerradura, alarma, timbre de timbre, botón de salida y el interruptor de contacto magnético en la puerta. El host de acceso admite tarjetas EM de 125 kHz (YK-1068B YK-1168B YK-1068A YK-1168A)

Controla 1 puerta, admite hasta 2000 usuarios en total, cada usuario tiene una tarjeta y un PIN. La unidad de control de acceso admite 1 código maestro, una tarjeta de adición de administrador, una tarjeta de eliminación de administrador, 1 tarjeta anti-coacción y 1 PIN anti-coacción, proporcionando a los usuarios una operación fácil y garantía de seguridad.

Caracteristicas

- Carcasa de aleación de aluminio, impermeable, completamente encapsulada, confirma IP65
- Teclado metálico (YK-1168A / YK-1168B) y panel táctil (YK-1068A / YK-1068B) opcionales. Lector de 125KHz
- (tarjeta EM) (YK-1068A / YK-1068B) Tecla retroiluminada digital (YK-1168A / YK-1168B) y panel táctil (YK-1068A / YK-1068B).
- La luz de fondo se puede configurar en Normal ON, Normal OFF o Auto. Con función de timbre
- de puerta, timbre de puerta incorporado o externo opcional.
- Multifunción, que funciona como lector esclavo, puerta única, función antirretorno, etc., adecuado para varias ocasiones.

Especificaciones

- Dimensiones: 158,6 × 43 × 21,7 mm (A) 125 × 83 × 21,7 mm (B)
- Rango de voltaje de funcionamiento: DC12-24V Corriente de
- entrada inactiva: ≤ 35 mA
- Rango máximo de lectura de la tarjeta de proximidad: tarjeta EM: 3-6 cm
- Frecuencia de excitación: 125 KHz (YK-1068A / YK-1168A, YK-1068B / YK-1168B) Formato de transmisión de
- tarjeta: Wiegand 26-37
- Formato de transmisión del teclado: presione la tecla de 4-6 dígitos para dar salida al formato de número de tarjeta, Datos de 4 bits u 8 bits.
- Rango de temperatura de funcionamiento: -40 ~ 60 ° C (tarjeta EM)
- Humedad de funcionamiento: 0 ~ 95% (sin condensación)
- Peso: 0,5 kg (A) / 0,4 kg (B)

Descargado de www.Manualslib.com motor de búsqueda de manuales

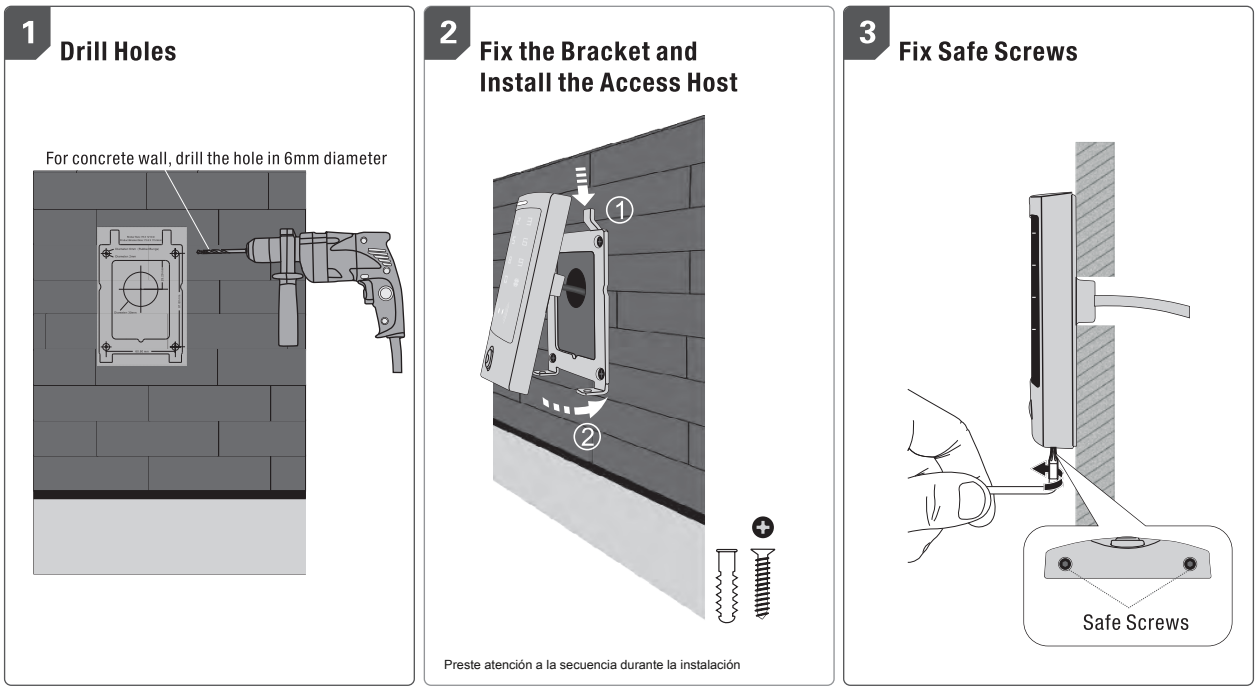

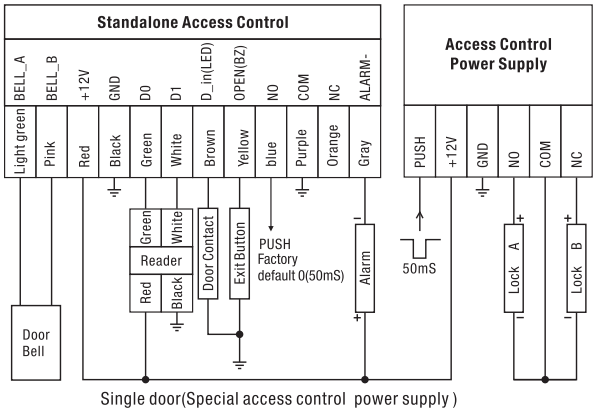

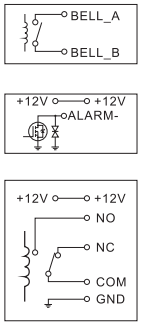

Principio del conector de timbre de puerta

Cada vez que presione el botón del timbre de la puerta, el contacto del relé en BELL_A y BELL_B cerrará el contacto durante 200ms y luego se liberará.

Principio del conector de alarma

El tubo de efecto de campo se conducirá cuando se active la alarma; no se realizará cuando se elimine la alarma.

Principio de cerradura electrónica

El relé cerrará el contacto para desbloquear el bloqueo y se liberará después de desbloquear

COM: común, contacto de relé

NC: cierre normal, normalmente se mantiene cerrado a COM NO: normalmente abierto, normalmente se mantiene abierto a COM

Cableado de cerradura electrónica

Conecte COM y GND, conecte dos extremos de la cerradura electrónica con + 12V y NO (o NC), complete el circuito.

Cerradura electrónica tipo A: cerradura segura (desbloquear cuando se enciende), como cerradura de control electrónico, cerradura inteligente, etc.

Cerradura electrónica tipo B: cerradura de seguridad (se desbloquea cuando se apaga), como cerradura de control electrónico, cerradura electrónica, etc.

Diodo 1N4004: evita el alto voltaje en dos extremos de la cerradura electrónica mientras se desconecta el contacto del relé. Sin diodo, habrá interferencia de pulsos de alto voltaje en los circuitos y la vida útil del relé se reducirá enormemente.

Descargado de www.Manualslib.com motor de búsqueda de manuales

Operación de tarjetas de administrador

1 Agregar tarjeta (s) de usuario (En el modo de puerta doble, los usuarios solo se pueden agregar a la zona 1) Leer administrador agregar tarjeta, Leer tarjeta de usuario. Leer administrador agregar tarjeta Las tarjetas se pueden agregar continuamente.

2 Eliminar tarjeta (s) de usuario
Leer administrador eliminar tarjeta, Leer tarjeta de usuario. Leer administrador eliminar tarjeta Las tarjetas se pueden eliminar continuamente.

Operación del usuario

1.Para desbloquear el candado con una tarjeta: Lea la tarjeta válida una vez, la cerradura se desbloqueará. Leer la tarjeta válida una vez

2. Para desbloquear el bloqueo para usuarios de tarjetas y PIN

Ingrese 4-6 dígitos PIN #, la cerradura se desbloqueará.

3. Para desbloquear el bloqueo para usuarios de tarjetas o PIN

Lea la tarjeta válida o ingrese 4-6 dígitos PIN #, el bloqueo se desbloqueará

4. Para desbloquear el bloqueo de varias tarjetas: Lea 2-10 tarjetas válidas (el intervalo de tiempo no puede exceder los 5 s), la cerradura se desbloqueará

Condición previa: Configure la entrada de la puerta solo con tarjeta y configure "2-10" para abrir la puerta con varias tarjetas

5. Modo de alternancia

En modo normal, cada vez que se lea una tarjeta / etiqueta válida o se ingrese un PIN, la repetición funcionará durante el tiempo de pulso de repetición preestablecido.
Cada vez que se lee una tarjeta / etiqueta válida o se ingresa un PIN en el modo Alternar, el relé cambia de estado, que no retrocederá hasta que se lea la tarjeta / etiqueta o se ingrese el PIN nuevamente.

6. Para cambiar el PIN de un usuario PIN

* Leer tarjeta Ingresar PIN antiguo # Ingresar nuevo PIN # Ingresar nuevo PIN # Número de ID de usuario
O
* Ingresar antiguo PIN # Ingresar nuevo PIN # Ingresar nuevo PIN #

Observación:
Los usuarios sin tarjeta deben obtener el número de identificación y el PIN inicial del maestro. Para la Zona 1, para los usuarios de la el primer dígito del PIN debe ser "1", para la Zona 2, el primer dígito del PIN debe ser "2" la primera vez.
tarjeta con PIN "1234", deben usar Tarjeta de lectura para cambiar el PIN para el

7. Timbre de puerta

Presione el botón del timbre de la puerta en la unidad de control de acceso, el timbre sonará un tono de retorno, al mismo tiempo, sonará el timbre de la puerta incorporado en la caja I o el timbre exterior de la puerta. Observación: Cuando el modo de trabajo está configurado en modo automático (modo predeterminado de fábrica), no habrá tono de devolución de llamada sin el I Box.

Alarma

1. **Alarma anti manipulación**

Cuando la unidad de control de acceso se desmonta ilegalmente, el zumbador de la unidad de control de acceso y la alarma externa funcionarán.

2. **Interruptor de estado de la puerta**

Cuando se conecta con el interruptor de estado de la puerta, si la puerta se abre ilegalmente, el zumbador de la unidad de control de acceso y la alarma externa funcionarán.

3. **Alarma anti-coacción**

Cuando lea la tarjeta de coacción de la zona 1 / ingrese el PIN de coacción de 8 dígitos O la tarjeta de coacción de la zona 2 / ingrese el PIN de coacción de 8 dígitos, luego presione #, la cerradura correspondiente se abrirá, al mismo tiempo,

Descargado de www.Manualslib.com motor de búsqueda de manuales

la alarma externa funcionará, pero el zumbador de la unidad de control de acceso no funcionará.

4. **Para quitar la alarma**

Leer una tarjeta válida o ingresar un código maestro puede eliminar la alarma. Si no se realiza ninguna operación, la alarma desaparecerá automáticamente después de 1 minuto.

Para restablecer los valores predeterminados de fábrica

Control de acceso del teclado (YK-1168A / YK-1168B), apague, siga presionando * y encienda, el logotipo se volverá naranja después de 1 segundo, suéltelo hasta escuchar dos pitidos y luego escuche un largo bip, ingrese al modo normal, se restableció correctamente la configuración predeterminada de fábrica.

Control de acceso del panel táctil (YK-1068A / YK-1068B), apagado, encendido, el logotipo se encenderá naranja después de 1 segundo, presione * en 1 segundo, suéltelo hasta que escuche un pitido de dos disparos, luego escuche un pitido largo, ingrese al modo normal, restablezca la configuración predeterminada de fábrica con éxito.

Observación: Restablezca los valores predeterminados de fábrica, la información de los usuarios aún se conserva.

Indicación de luz y sonido

Operation Status	Logo Color	Buzzer
Standby	White	
Press Key		Short Ring
Read Card	Green	Long Ring
Unlock the lock	Green	Long Ring
Operation Successful	Green	Long Ring
Operation Failed		3 Short Ring
PIN Inputting	Slow Flash Red	
Card & PIN Reading	Slow Flash Red	
Multi Card Reading	Slow Flash Red	
1st Menu	Slow Flash Red	
2nd Menu	Slow Flash Orange	
Under Setting	Orange	
Manager Card Reading	Orange	2 Short Ring
Manager Card Exit	White	Long Ring
Alarm	Quick Shine in Red	Alarm
Ring-back Tone		Ding-Dong

Configuración maestra

Logo LED Light indication		Remarks	Functions
White logo	Red logo LED flash	Factory default : 888888	To enter the programming mode
*	6-8 digits Master code #		

Ingrese al modo de operación maestro. volverá al modo normal si no se ingresa correctamente el PIN maestro en 5 segundos. Después de ingresar el PIN maestro derecho, también regresará al modo normal si no hay una operación válida en 30 segundos. presione "#" para confirmar el número de entrada, volver al anterior menú presionando "*", la luz del logo indicará el modo de operación.

Tenga en cuenta que para realizar la siguiente programación, el usuario maestro debe estar registrado

1.Operación básica

Basic Operation			
Red Flash	Orange	Functions	Remarks
0	6~8 digits new master code # Repeat 6~8 digits new master code #	Factory default : 888888	Change the master code

Descargado de www.Manualslib.com motor de búsqueda de manuales

1	Read card	1. The user ID number is any number among 1-2000. 2. Card number must be 8 or 10 digits, if the card number is less than 8 or 10 digits, input 0 before the card number 3. User can be added continuously without exiting programming mode	Rotate Operation③ To add card users②
	1-2000(ID), #, read card		
	8 or 10 digits card number① #		
	1~2000(User ID number), #, 8 or 10 digits card number #		
	1~2000(User ID number), # ,4~6 digits PIN ,#	To add PIN users	
2	Read card	Delete one card	Rotate Operation
	8 or 10 digits card number , #		
	1~2000(User ID number), #	Delete one user	
2	0000, # (Note: This is a dangerous option, so use with care)	Delete All users	
3	0, #	Entry is by Card only	To set open way
	1, #	Entry is by Card and PIN together	
	2, #	Entry is by either card or PIN (Factory default setting)	
4	0, #	To set door relay time 50mS	Factory default setting: 50mS
	1-99, #	To set door relay time 1-99S	

Note:

① 8 digits card number, such as: 118, 32319, some cards has no mark of the first 3 digits 118, remains 32319, it requires to add card by read card, adding cards by input card number is not acceptable; 10 digits card number, such as 0007765567,some cards has no mark of the first 3 digits 000,remains 7765567, requires to input 10 digits 0007765567 by add 000 before 7765567.

② A PIN 1234 is added for a card, it can not be used to unlock the lock, can be used to change PIN.

③ After one card is added, you can continue to add other cards or PIN without exiting the mode 1.

2 Advanced operation:

Advanced Application				
Red Flash	Orange Flash	Orange	Functions	Remarks
6	1	Read card	Set add card	To add card user
	2	Read card	Set delete card	To delete card user
	3	Read card	To set duress users	To set duress user
	4	8 digits duress PIN,#	To set duress PIN	To set duress PIN
	5	0, #	Automatic mode (Factory default)	Relay setting
		1, #	Set Zone 1as Auto-lock switch①	
	6	1-10, #	Factory default setting :1	To set open door by multi cards②
	7	User ID number # card number # card quantity #	The card number must be consecutive Card quantity is between 1-2000	To add a series cards users. ③
	9	1	Administrator open door 1	Exit automatic④
System Setting				
7	0	1-15, #	Factory default setting: 0	To set facility code
	1	0, #	Wiegand reader mode	To set working mode
		1, #	Standalone for single door (Factory default)	
		5, #	Anti-passback for single door	
	2	26-37, #	(Factory default setting: 26)	To set Wiegand format
	3	0, #	4-6 digis key press sends card number	To set keypad transmission format
		1, #	Each key press sends 4 bit output data (Factory default)	
		2, #	Each key press sends 8 bit output data	

Descargado de www.Manualslib.com motor de búsqueda de manuales

	4	0, #	Close Alarm⑤	To set Alarm
		1-3, #	Alarm time is 0-3 minutes for option (Factory default 1 minute)	
Opeional Setting				
8	1	0, #	Indicator light OFF⑥	To set logo LED light
		1, #	Indicator light ON (Factory default)	
	2	0, #	Disable buzzer ⑦	
		1, #	Enable buzzer (Factory default)	
	3	0, #	Disable keypad backlight	
		1, #	Enable keypad backlight (Factory default)	
		2, #	Auto mode⑧	
	4	0, #	Disable anti tamper alarm (Factory default)	
		1, #	Enable anti tamper alarm	
	5	0, #	No keypad lockout or alarm (Factory default)	
		1, #	In 10 minutes, if there's 10 times⑨invalid card or wrong password, the device will lock on for 10 minutes.	
		2, #	In 10 minutes, if there's 10 times invalid card or wrong password, the device will alarm.	

Remark:

① Every time a valid card/tag read or PIN input in in Toggle mode, the relay changes state, which will not turn back until read card/tag or input PIN again.

②The door will open only when read the valid card quantity up to the quantity set. It is only for Card Only mode.

③ The card number must be consecutive, Card quantity is between 1-2000.

④ After unlocking, enter the normal working state.

⑤ After closed the alarm, anti tamper, anti-duress and door magnetic alarm are invalid.

⑥ Refers to static state, normal indication according to operation.

⑦ Enter the administrator password correctly, the buzzer alarm in the normal phonation.

⑧ Each key press or read card, keypad backlight will light 30S delay after the close, in close state , the first key is just to start the keyboard light, no any function.

⑨ 10 times consecutive errors including: enter an invalid master code, user password, or anti-duress or invalid card.

INSTALACIÓN

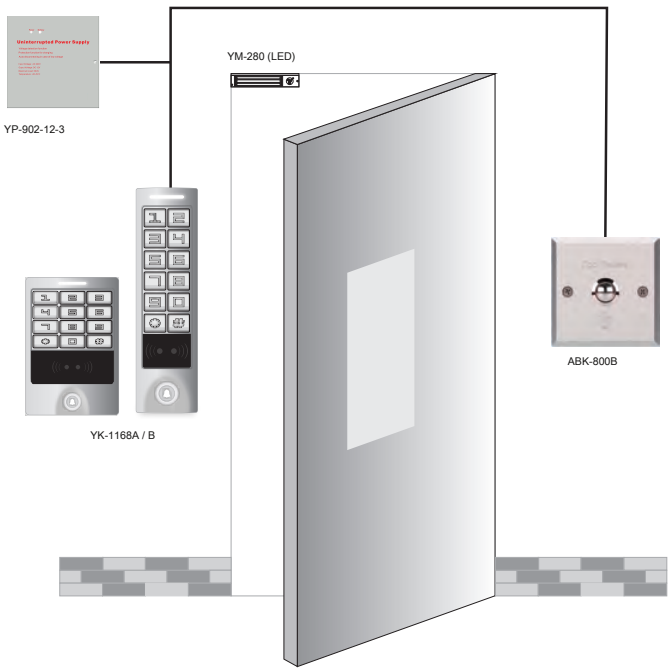

Descargado de www.Manualslib.com motor de búsqueda de manuales