DHI-SSD-C800A

Unidad de estado sólido SATA de 2,5 "

- Adopta un chip de nivel de oblea de alta calidad
- Soporta SATAIIIprotocolo con velocidad de transmisión de hasta 550 MB / s
- Ver información a través de SMART
- Proporciona un mejor rendimiento de lectura y escritura con TRIM y NCQ
- Gestión de bajo consumo de energía

Resumen del sistema

Como una nueva generación de productos SSD de 2.5 "lanzada por Dahua, la serie DHISSD-C800A adopta un chip de nivel de oblea 3D de alta calidad y un controlador de alto rendimiento. Es una unidad de estado sólido de grado de consumidor diseñada para computadoras de escritorio y portátiles personales. El producto puede procesar datos de manera eficiente y asegurar arranques rápidos. En multitarea, puede asegurar alta velocidad y estabilidad.

Escena

La serie DHI-SSD-C800A es una unidad de estado sólido estándar de 2.5 "para el consumidor que se aplica a computadoras de escritorio personales, computadoras portátiles, computadoras todo en uno y más.

Especi fi cación técnica

Modelo del Producto	DHI-SSD-C800AS128G	DHI-SSD-C800AS256G	DHI-SSD-C800AS512G
Capacidad[1]	128 GB	256 GB	512 GB
Factor de forma	2,5 "		
Puerto	SATA de 6 Gb / s		
Peso neto	Máximo 40 g (0,09 libras)		
Dimensiones del producto	100,20 mm × 69,90 mm × 7,00 mm (3,94 "× 2,75" × 0,28 ")		
embalaje Dimensiones	140,50 mm × 105,50 mm × 15,50 mm (5,53 "× 4,15" × 0,61 ")		
Memoria Componente	TLC 3D	TLC 3D	TLC 3D
Energía Consumo[2]	1065 mW (máx.) 400 mW (inactivo)	1186 mW (máx.) 412 mW (inactivo)	1300 mW (máx.) 415 mW (inactivo)
INTELIGENTE	Apoyo		
PODAR	Apoyo		
Recolección de basura	Apoyo		
Lectura secuencial[2]	Hasta 550 MB / s	Hasta 550 MB / s	Hasta 550 MB / s
Escritura secuencial[2]	Hasta 460 MB / s	Hasta 460 MB / s	Hasta 490 MB / s
Lectura aleatoria 4K[2]	Hasta 50000	Hasta 50000	Hasta 52000
Escritura aleatoria 4K[2]	Hasta 57000	Hasta 57000	Hasta 58000
MTBF	1,500,000 horas		
Operando Temperatura	0 ° C a + 70 ° C (+ 32 ° F a + 158 ° F)		
Almacenamiento Temperatura	- 40 ° C a + 85 ° C (-40 ° F a + 185 ° F)		

Humedad de funcionamiento	5% -95% (sin condensación)		
Vibración Resistencia	10-1000 Hz, 2,78 G		
Resistencia a los golpes	1500G / 0,5 ms (media onda sinusoidal)		
TBW	64 TB	128 TB	256 TB
Garantía3	Garantía limitada de 3 años		
Referencia Información	1. Cálculo de capacidad: 1 GB = mil millones de bytes (IDEMA). La capacidad real disponible puede verse reducida (debido al formateo, la partición, las aplicaciones del sistema operativo u otro uso necesario). 2. Configuración del sistema de prueba de rendimiento: Chipset Intel Z390, Intel Core i9-9900KF@3.6GHz , 16GB DDR4; sistema operativo: Windows 10 x64; herramienta de prueba-CrystalDiskMark 6.0.0. 3. Período de garantía o monto máximo de escritura (TBW), lo que ocurra primero. 4. Se ha habilitado la caché SLC de alto rendimiento.		

Dimensiones (mm [pulgadas])

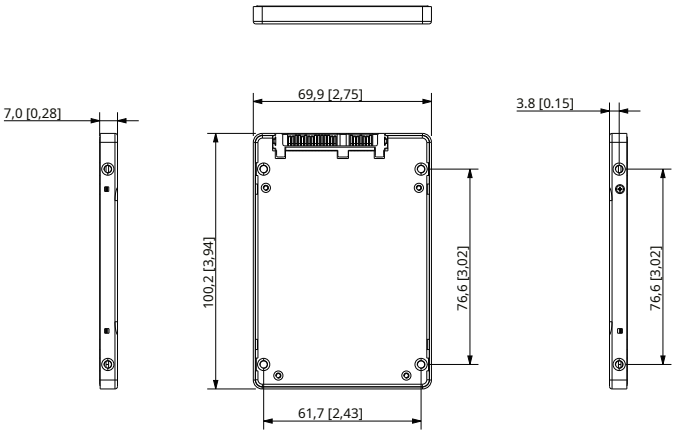

Información sobre pedidos

Tipo	Modelo	Descripción
Tarjeta de memoria	DHI-SSD-C800AS128G	Unidad de estado sólido SATA de 2,5 "DHI- SSD-C800AS128G
	DHI-SSD-C800AS256G	Unidad de estado sólido SATA de 2,5 "DHI- SSD-C800AS256G
	DHI-SSD-C800AS512 GRAMO	Unidad de estado sólido SATA de 2,5 "DHI- SSD-C800AS512G

Instalación

Instalar mediante conexión de cable

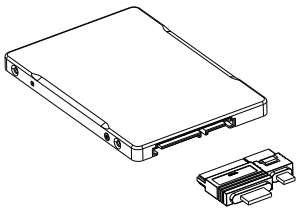

Instalar por inserción directa

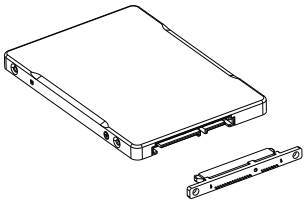

© 2020 Dahua. Reservados todos los derechos. Diseño y las especificaciones están sujetos a cambios sin previo aviso.
Las imágenes en el documento son solo para referencia y prevalecerá el producto real.